BALINO - LED - Höhenverstellbar (HA)

Monoseil-Pendelleuchte 1-fach

Bohrplan
Maßstab 1 : 1 (DIN A4)
Alle Maße in mm

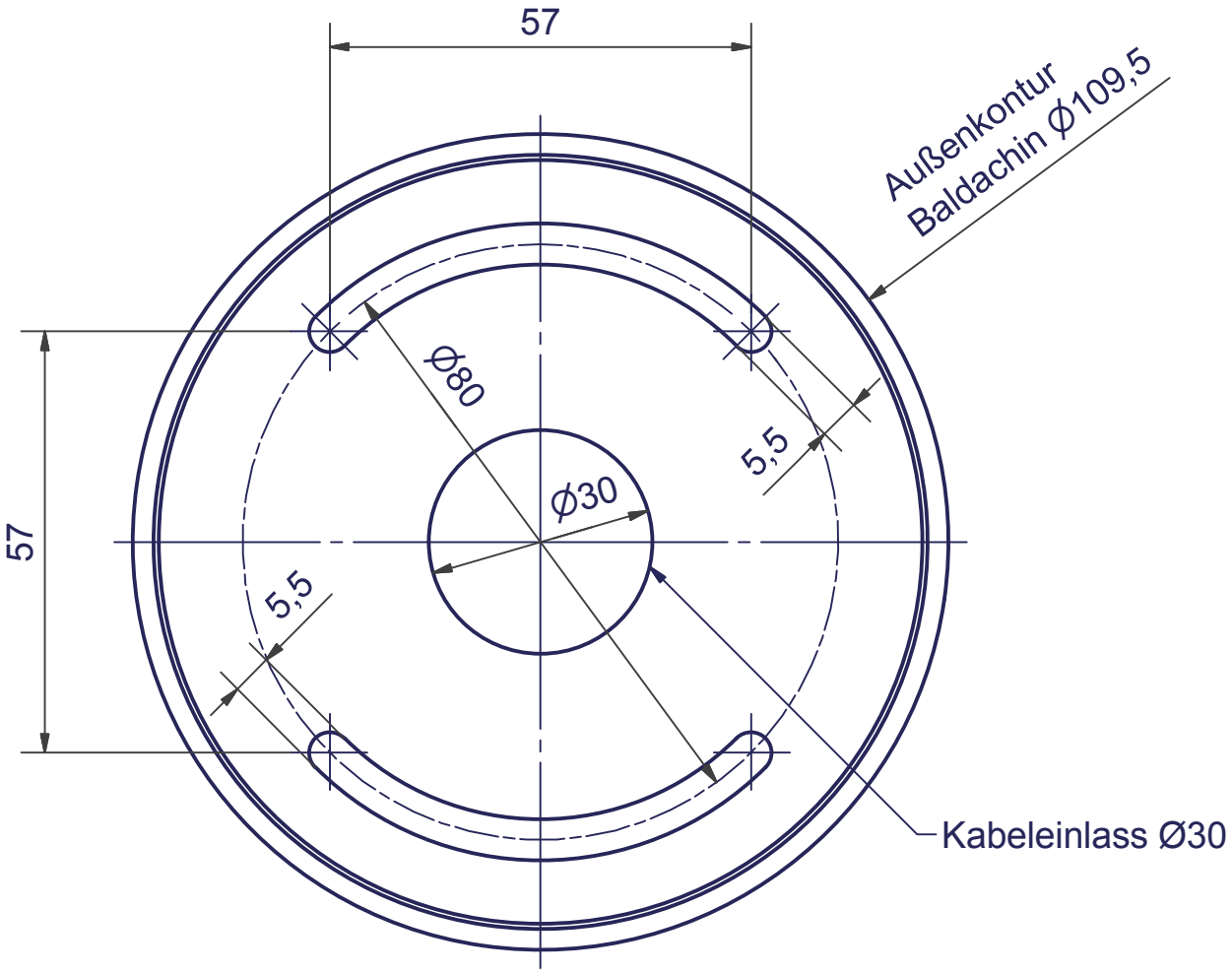

OLIGO Lichttechnik GmbH
Tannenweg 1
53757 Sankt Augustin

Version 08/2020